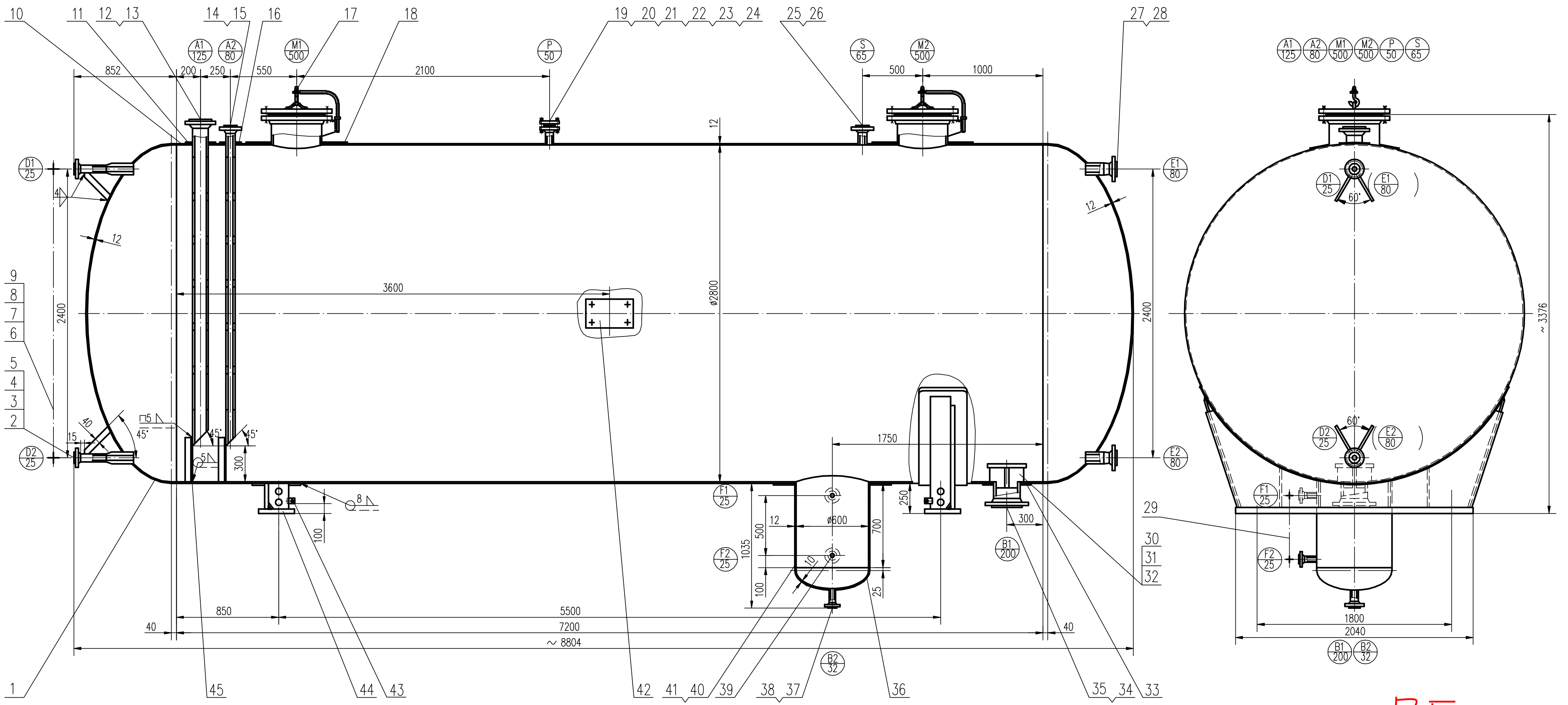
10
11 12 13
14 15 16
17
18
19 20 21 22 23 24
25 26
27 28
A1 125
A2 80
M1 500
P 50
S 65
M2 500
D1 25
D2 25
E1 80
E2 80
F1 25
F2 25
B1 200
B2 32
852
200
250
550
2100
500
1000
3600
ø2800
2400
12
40
15
45°
5
300
1750
ø600
1035
500
100
700
25
250
8
850
5500
7200
~ 8804
1
45
44 43
42 41 40 39 38 37
36
35 34 33
29
30
31
32
9 8 7 6 5 4 3 2
60°
1800
2040
~ 3376

Ⅰ 基本数据

	容器			容器
设计压力 MPa	0.80	容器类别		二 类
最高工作压力 MPa	0.72	物料名称(特性)		碳四(易燃易爆)
设计温度 ℃	50	物料比重 kg/m³		598
最高/低工作温度 ℃	30	物料粘度 cp		0.134
环境温度 ℃	———	质量 kg	空重	9745
液压试验压力 MPa	1.0		其中不锈钢	———
气密试验压力 MPa	0.80		充满水	60745
全容积 m³	51		操作	———
充装系数	0.85	法 规		压力容器安全技术监察规程
换热面积 m²	———	设计标准		GB150-1998《钢制压力容器》
主要受压(非受压)元件材料	16MnR			

Ⅱ 设计数据

腐蚀裕度 mm		2	保温油漆	材料	岩 棉
焊接接头系数	A 类	1		厚度 mm	40
	B 类	1		部位及材料	碳钢外表面，涂铁红醇酸底漆
安全阀开启压力 MPa		0.80		标准	HG 20584-1998
爆破片爆破压力 N/m²		———	件1(36)	封头各部位实测厚度12(11) mm	

Ⅲ 制造检验及验收

标准，规范			GB150-1998《钢制压力容器》、《压力容器安全技术监察规程》		
材料要求			———		
材料无损检测			———		
焊接规程			JB/T 4709-2000	使用寿命(年)	8
焊接接头无损检测	容器	类别	A 100% RT	B 100% RT	
		标准	JB4730-94，Ⅱ 级	JB4730-94，Ⅱ 级	
热处理			———	表面处理	———
管口及支座方位			见工艺管口方位图	包装及运输	JB/T 4711-2003
其它要求			———		

Ⅳ 焊 条 表

手工电弧焊焊条牌号

材 料	16MnR	20	Q235-A.F	
16MnR(16Mn)	J507	J427	J427	
20	J427	J427	J427	

Ⅴ 管口表

符号	公 称 规 格	连接法兰标准	密封面	用途或名称	管子尺寸	伸出长度
A1	PN2.5 DN125	HG20592-97	FM	物料进口	ø133X7	200
A2	PN2.5 DN80	HG20592-97	FM	物料进口	ø89X7	150
B1	PN2.5 DN200	HG20592-97	M	出料口	ø219X9	200
B2	PN2.5 DN32	HG20592-97	M	出料口	ø38X4.5	150
D1-2	PN2.5 DN25	HG20592-97	FM	就地液位计口	ø32X4.5	见图
E1-2	PN2.5 DN80	HG20592-97	RF	自控液位计口	ø105X15	200
F1-2	PN2.5 DN25	HG20592-97	FM	就地界位计口	ø32X4.5	150
P	PN2.5 DN50	HG20592-97	FM	压力计口	ø85X20	150
S	PN2.5 DN65	HG20592-97	FM	安全阀口	ø100X19	150
M1-2	PN2.5 DN500	———	MFM	人孔	———	———

RF

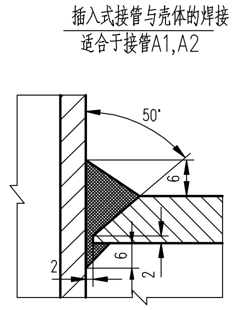
插入式接管与壳体的焊接
适合于接管A1,A2

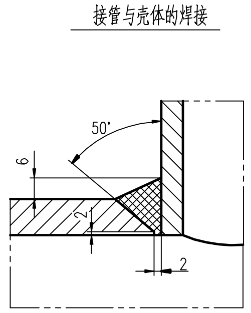
接管与壳体的焊接

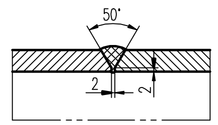
A,B 类焊缝

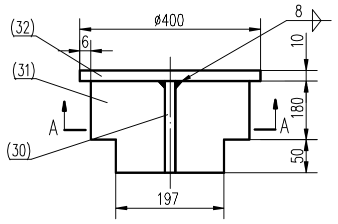
防涡流器详图
(32)
(31)
(30)
ø400
8
10
6
180
50
197
A
A

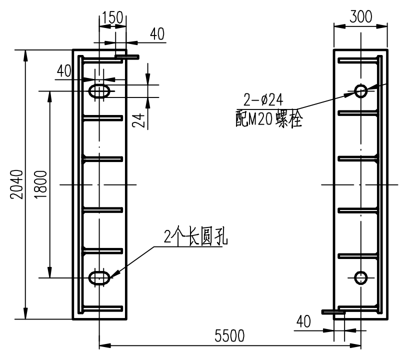
地脚螺栓位置图
150
40
300
40
24
2-ø24
配M20螺栓
2040
1800
2个长圆孔
5500
40

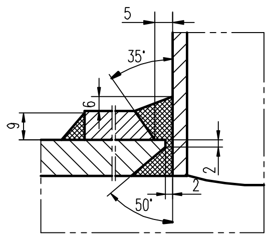
接管,补强圈与筒体焊接详图
5
35°
6
9
50°
2
2
2

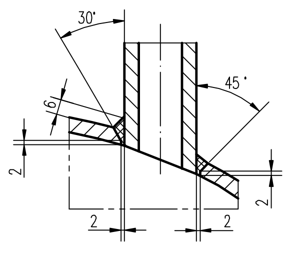
接管与封头焊接详图

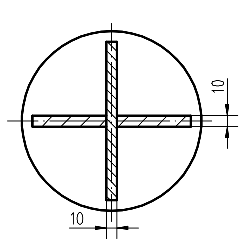
A-A

件 号 ITEM NO	图号或标准号 DAW NO OR STAND NO	名 称 NAME	数量 Q'TY	材 料 MATERIAL	单 EACH 重量 (kg) WEIGHT	总 TOTAL	备 注 REMARKS
45		角钢∠50x50x5	2	Q235-A	1.37	2.74	L=350
44	JB/T4712-92	鞍座 BI 2800-S(F)	2	Q235-A.F/16MnR	491	982	
43		静电接地板	2				统一发送
42		铭牌	1	组合件			统一发送
41	JB/T4736-2002	补强圈 d_N600x12-D	1	16MnR		41.3	GB6654-1996
40	GB6654-1996	筒 体 DN600 δ=12	1	16MnR		135.3	L=747
39	GB/T8163-1999	接管 ø32x4.5	2	20	0.37	0.74	L=122
38	GB/T8163-1999	接管 ø38x4.5	1	20		0.44	L=118
37	HG20592-97	法兰WN32(B)-2.5 M S=4.5	1	16MnII		2.05	JB4726-2000
36	JB/T4746-2002	封头 EHA600X10	1	16MnR		34.6	GB6654-1996
35	GB/T8163-1999	接管 ø219x9	1	20		6.34	L=136
34	HG20592-97	法兰 WN200(B)-2.5 M S=9	1	16MnII		17.4	JB4726-2000
33	JB/T4736-2002	补强圈 d_N200x12-D	1	16MnR		8.16	
32		防涡流挡板 ø400 δ=10	1	Q235-A		9.86	
31		侧板II δ=10	2	Q235-A	3.04	6.08	
30		侧板I δ=10	1	Q235-A		7	
29	HG/T21584-95	液位计 UZ 2.5M-500-0.598 AF304/C	1	组合件			DN25 法兰
28	KDW0901-2	管台 DN80	2	16MnII	7	14	JB4726-2000
27	HG20592-97	法兰 WN80(B)-2.5 RF S=7	2	16MnII	5.03	10.06	JB4726-2000
26	KDW0901-2	管台 DN65	1	16MnII		4.21	JB4726-2000
25	HG20592-97	法兰WN65(B)-2.5 FM S=7	1	16MnII		3.94	JB4726-2000
24	HG20610-97	缠绕垫 B 50-2.5	1	0222			
23	HG20613-97	螺母 M16	8	30CrMo	0.029	0.232	
22	HG20613-97	双头螺柱M16X90	4	35CrMoA	0.118	0.47	
21	HG20592-97	法兰盖 BL50-2.5 M	1	16MnR		3.2	GB6654-1996
20	KDW0901-2	管台 DN50	1	16MnII		3.69	JB4726-2000

件 号 ITEM NO	图号或标准号 DAW NO OR STAND NO	名 称 NAME	数量 Q'TY	材 料 MATERIAL	单 EACH 重量 (kg) WEIGHT	总 TOTAL	备 注 REMARKS
19	HG20592-97	法兰WN50(B)-2.5 FM S=6	1	16MnII		3.11	JB4726-2000
18	JB/T4736-2002	补强圈 d_N500x12-D	2	16MnR	31.1	62.2	GB6654-1996
17	HG21524-95	人孔 MFM IX(W.B-0222)500-2.5	2	组合件	315	630	
16	JB/T4736-2002	补强圈 d_N80x12-D	1	16MnR		1.75	GB6654-1996
15	KDW0901-2	接管 ø89x7	1	20		35	GB/T8163-1999
14	HG20592-97	法兰WN80(B)-2.5 FM S=7	1	16MnII		5.03	JB4726-2000
13	KDW0901-2	接管 ø133x7	1	20		55.5	GB/T8163-1999
12	HG20592-97	法兰WN125(B)-2.5 FM S=7	1	16MnII		9.61	JB4726-2000
11	JB/T4736-2002	补强圈 d_N125x12-D	1	16MnR		3.24	GB6654-1996
10	GB6654-1996	筒 体 DN2800 δ=12	1	16MnR		5988	H=7196
9	HG20613-97	螺母 M12	32	30CrMo	0.012	0.4	
8	HG20613-97	双头螺柱 M12X70	16	35CrMoA	0.05	0.8	
7	HG20610-97	缠绕垫 B 25-2.5	4	0222			
6	HG/T21584-95	液位计 UZ 2.5M-2400-0.598 AF304/C	1	组合件			DN25 法兰
5		加强筋 378x40 δ=6	4	Q235-A	0.71	2.84	
4	KDW0901-2	管台 DN25	2	16MnII	8.05	16.1	JB4726-2000
3	GB/T8163-1999	接管 ø32x4.5	2	20	0.88	1.76	L=288
2	HG20592-97	法兰WN25(B)-2.5 FM S=4.5	4	16MnII	1.26	5.04	JB4726-2000
1	JB/T4746-2002	封头 EHA2800X12	2	16MnR	815	1630	GB6654-1996

原料罐装配图