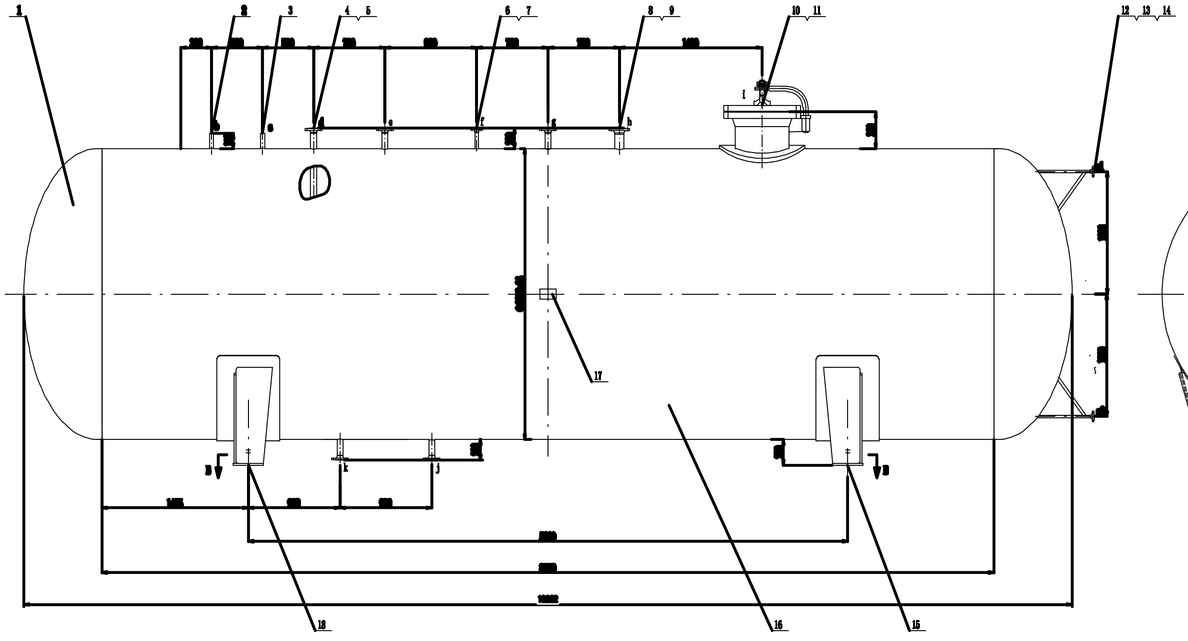

A向视图

b, c, d, e, f, g, h, i

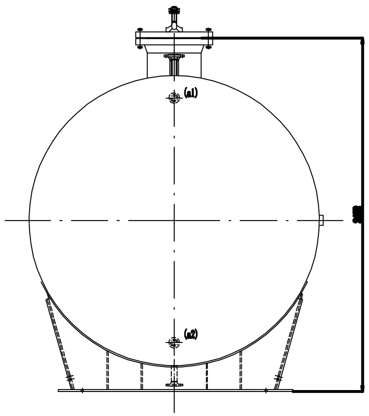

k, j

B-B

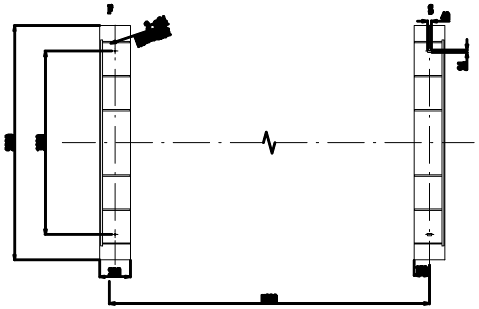

筒体与筒体、封头连接详图

未按比例

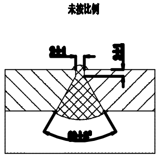

带补强圈的接管与筒体、封头连接详图

未按比例

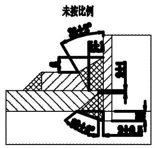

设 计 数 据 表

设 计 参 数		
容器类别		Ⅲ
工作压力	MPa	2.4
设计压力	MPa	3.1
工作温度	℃	50
设计温度	℃	60
介质		R22 R410a
介质特性		无毒无害
介质密度	kg/m³	
主要受压元件材料		[illegible]
腐蚀裕量	mm	[illegible]
焊接接头系数		[illegible]
全容积	m³	[illegible]
充装系数		
安全阀启跳压力	MPa	[illegible]
保温材料		
保温厚度	mm	
充水荷重	kg	
设计使用寿命	年	15

[illegible]

[illegible]

[illegible]

[illegible]

[illegible]

制造与检验要求

接头型式：除图中注明外，焊接接头型式及尺寸按HG20583-1998中规定，角焊缝的焊角尺寸按较薄板的厚度，法兰的焊接按相应标准中规定。

焊材：

XX与XX间的焊接	焊条电弧焊 焊条	埋弧焊 焊丝	埋弧焊 焊剂	气体保护焊 焊丝
Q345R+Q345R	J507	H10Mn2	HJ431	
Q345R+Q235B (20)	J427			

无损检测：

焊接接头种类	检测率	检测标准	合格级别
A、B类	≥100%(注)	NB/T47013.2-2015	RT-Ⅱ级
D类	100%	NB/T47013.2-2015	MT-Ⅰ级

注:指大于等于每条焊接接头的20%，且不小于250mm。

[illegible]		
液压试验压力	MPa	3.88
气压试验压力	MPa	
[illegible]		

技 术 要 求

1、水压试验合格后，外表面喷砂除锈，涂底漆一道。
2、管口方位按俯视图。

管 口 表

符号	公称尺寸	连接尺寸标准	密封面型式	用途或名称
a1-2	20	HG/T20592-2009 WN20(B)-40	M	液位计口
b		G1/2"	内螺纹	压力表口
c		[illegible]	[illegible]	[illegible]
d	50	[illegible]	M	进料口
e	50	HG/T20592-2009 WN50(B)-40	M	排汽口
f	25	HG/T20592-2009 WN25(B)-40	M	平衡接口
g	50	HG/T20592-2009 WN50(B)-40	M	备用口
h	80	HG/T20592-2009 WN80(B)-40	M	安全阀口
i	500	HG/T21524-2005 500-4.0		人孔
j	50	HG/T20592-2009 WN50(B)-40	M	出料口
k	50	HG/T20592-2009 WN50(B)-40	M	排污口

序号	代号	名称	数量	材料	单件重量	总计重量	备注
16	GB713-2008	筒体Φ2852x26	1	Q345R		15900	H=8750
15	[illegible]	支座DN2800-S	1	组合件		528	
14	[illegible]	[illegible]	4	[illegible]	[illegible]	[illegible]	[illegible]
13	[illegible]	[illegible]	2	[illegible]	[illegible]	[illegible]	[illegible]
12	[illegible]	[illegible]	2	[illegible]	[illegible]	[illegible]	[illegible]
11	[illegible]	[illegible]	1	[illegible]		[illegible]	
10	HG/T21524-2005	人孔 [illegible] 500-4.0	1	组合件		435	s=16
9	[illegible]	[illegible]	1	[illegible]		[illegible]	[illegible]
8	[illegible]	[illegible]	1	[illegible]		[illegible]	[illegible]
7	NB/T47008-2010	接管Φ32x4	1	16MnⅡ		1.1	L=390
6	HG/T20592-2009	法兰WN25 (B) -40 M	1	16MnⅡ		1.0	S=5.0
5	[illegible]	[illegible]	1	[illegible]		[illegible]	
4	[illegible]	[illegible]	6	[illegible]	[illegible]	[illegible]	[illegible]
3	[illegible]	[illegible]	1	[illegible]		[illegible]	[illegible]
2	QDXT2-1	压力表座 G1/2"	1	20		1.2	L=200
1	GB/T25198-2010	封头 EHA2800×26 (22.37)	2	Q345R	1787	3574	

序号	代号	名称	数量	材料	单件重量	总计重量
18	[illegible]	[illegible]	1	[illegible]		[illegible]
17	QDXT1-1	铭牌	1	组合件		

青岛市平度北海锅炉设备有限公司

储 罐 [illegible]

设计		工艺	
校对		标准	
审核		审定	
审核		日期	

重量	比例
[illegible]	1:20

第 张 共 张

[illegible]